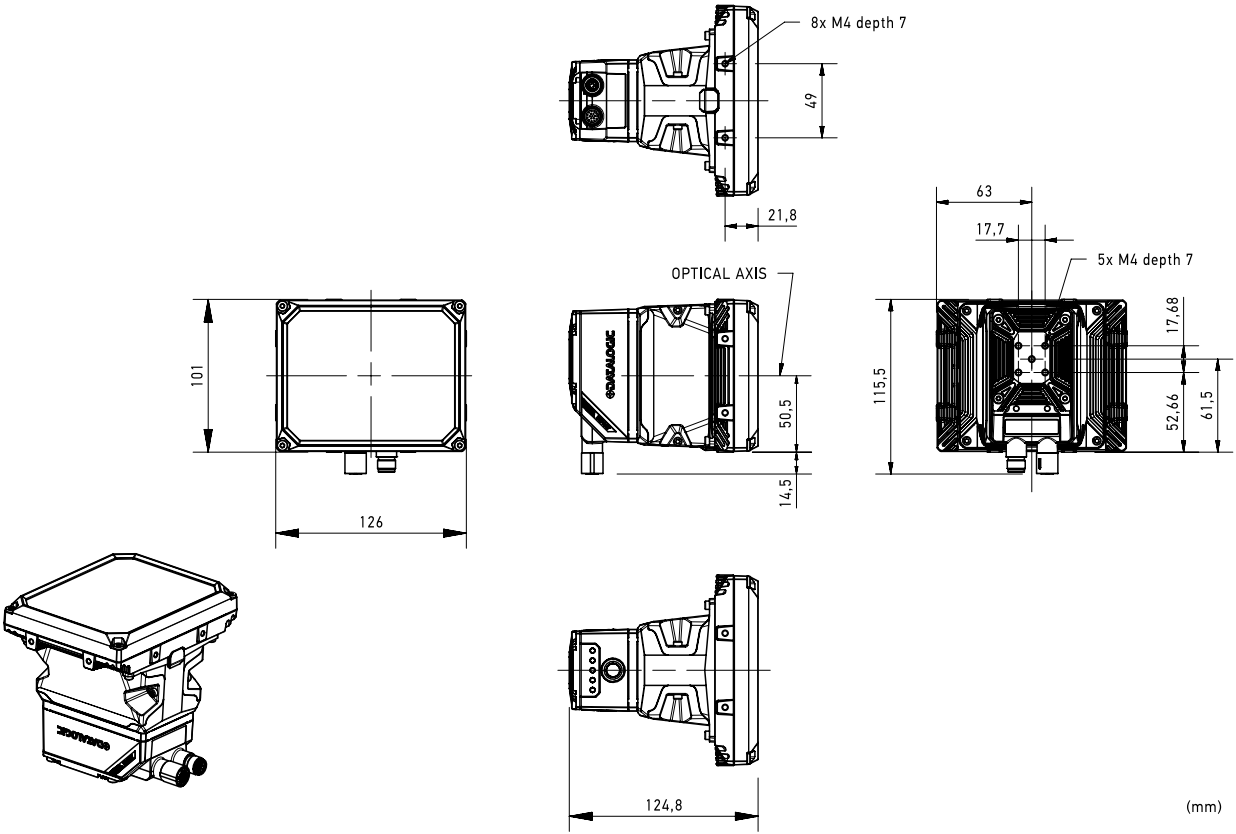
8x M4 depth 7
49
21,8
63
17,7
5x M4 depth 7
OPTICAL AXIS
101
126
50,5
14,5
115,5
17,68
52,66
61,5
124,8
(mm)