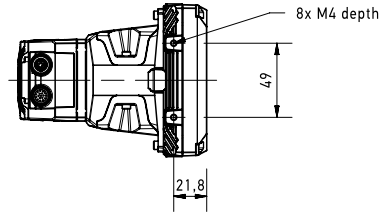
8x M4 depth 7
49
21,8

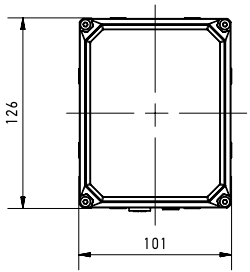
126
101

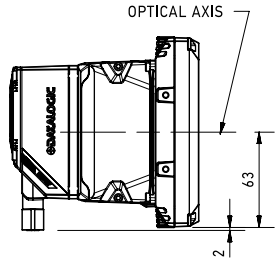
OPTICAL AXIS
63
2

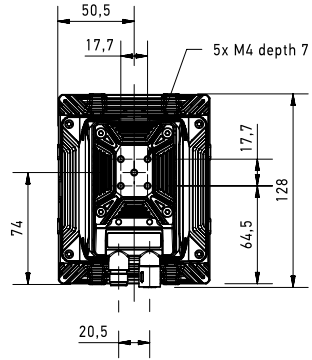
50,5
17,7
5x M4 depth 7
17,7
128
74
64,5
20,5

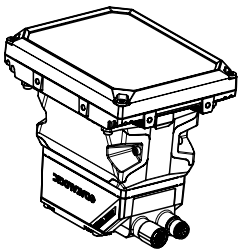

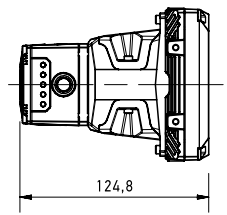
124,8

(mm)