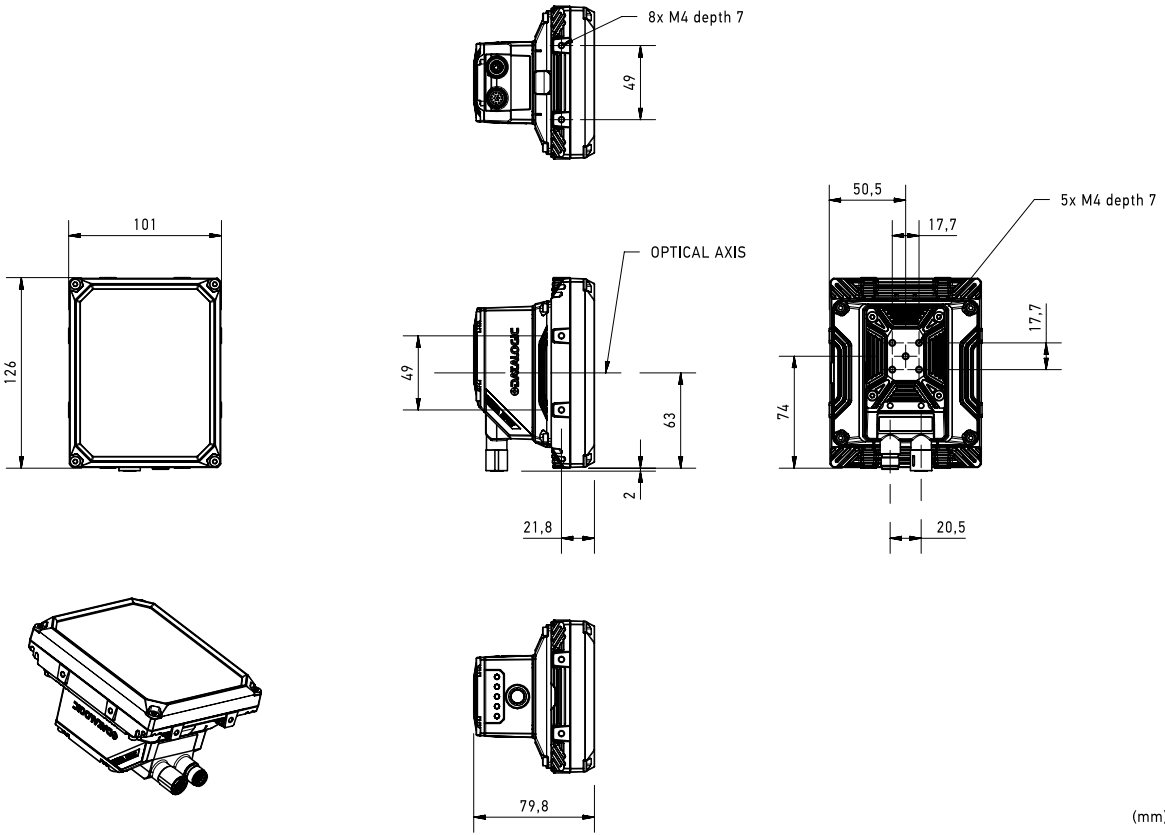
8x M4 depth 7
49
101
126
OPTICAL AXIS
49
63
2
21,8
50,5
17,7
5x M4 depth 7
17,7
74
20,5
79,8
(mm)