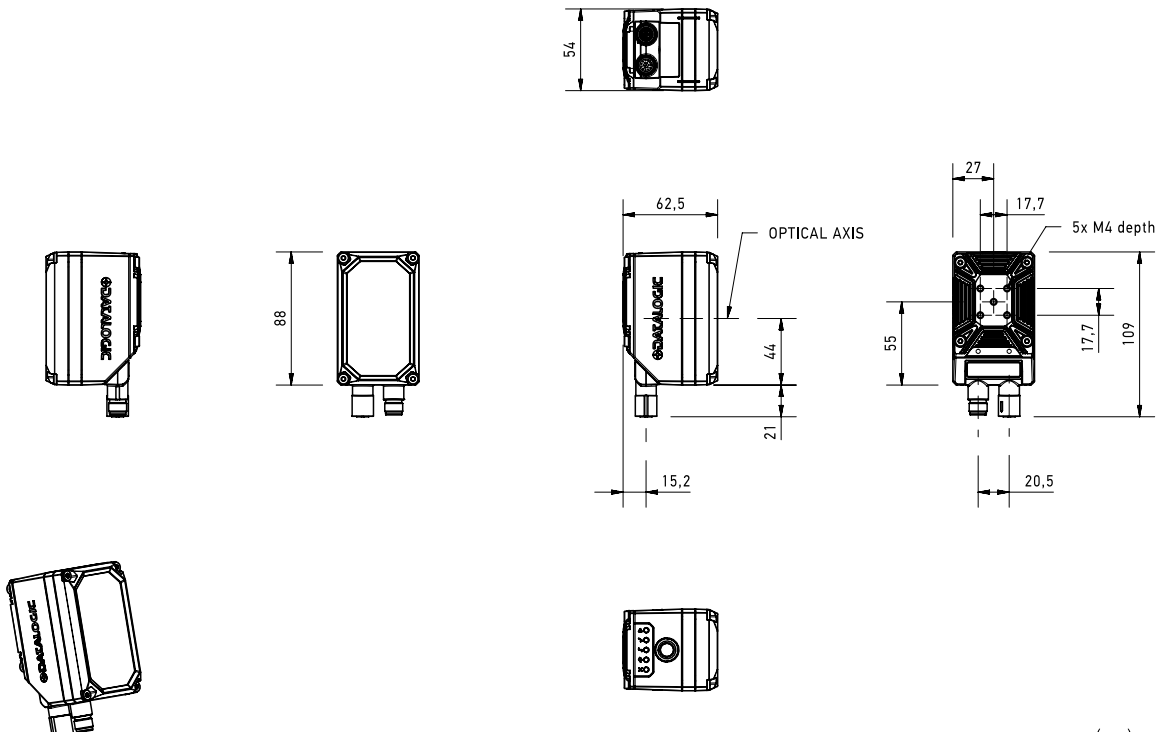
54
62,5
OPTICAL AXIS
27
17,7
5x M4 depth 7
88
44
21
55
17,7
109
15,2
20,5
(mm)