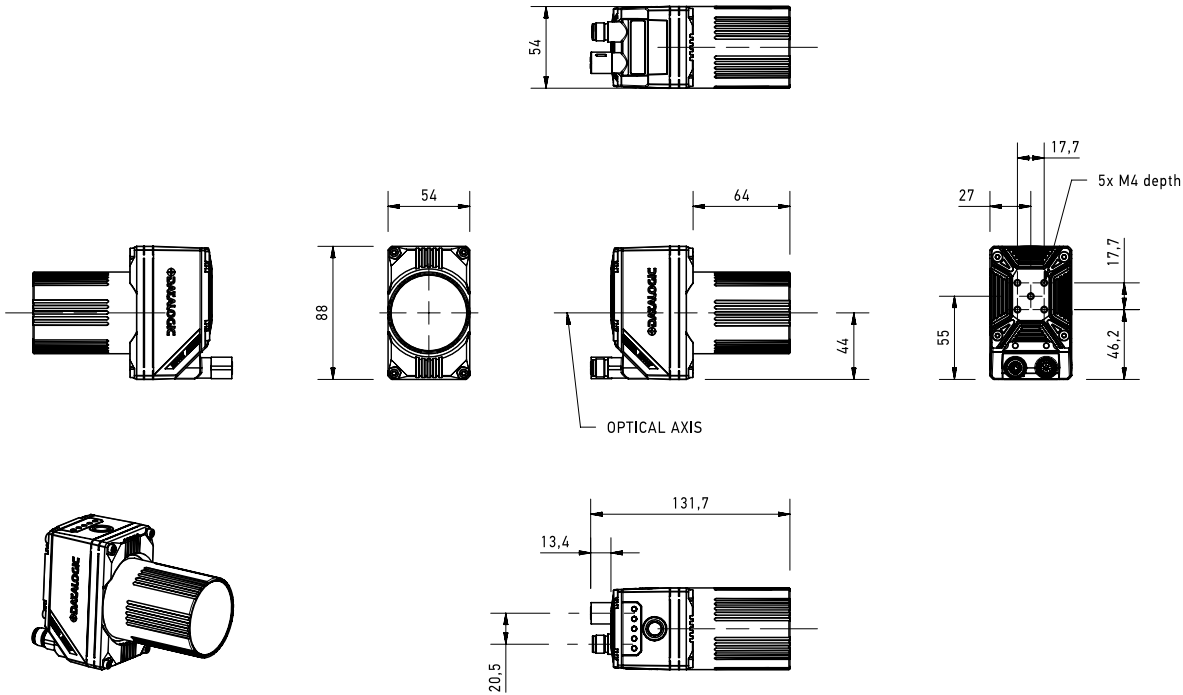
54
17,7
5x M4 depth 7
27
54
64
17,7
88
44
55
46,2
OPTICAL AXIS
131,7
13,4
20,5

(mm)