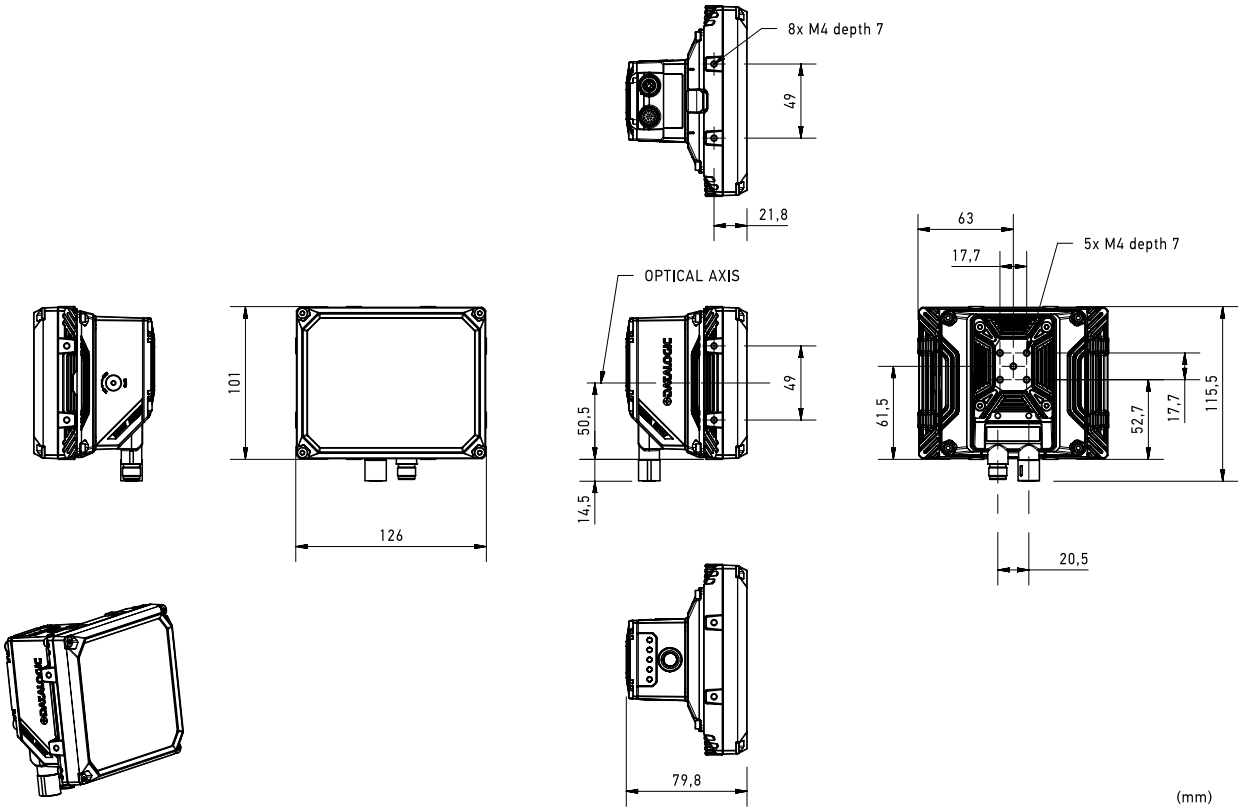
8x M4 depth 7
49
21,8
63
17,7
5x M4 depth 7
OPTICAL AXIS
101
50,5
14,5
126
61,5
52,7
17,7
115,5
20,5
79,8
(mm)