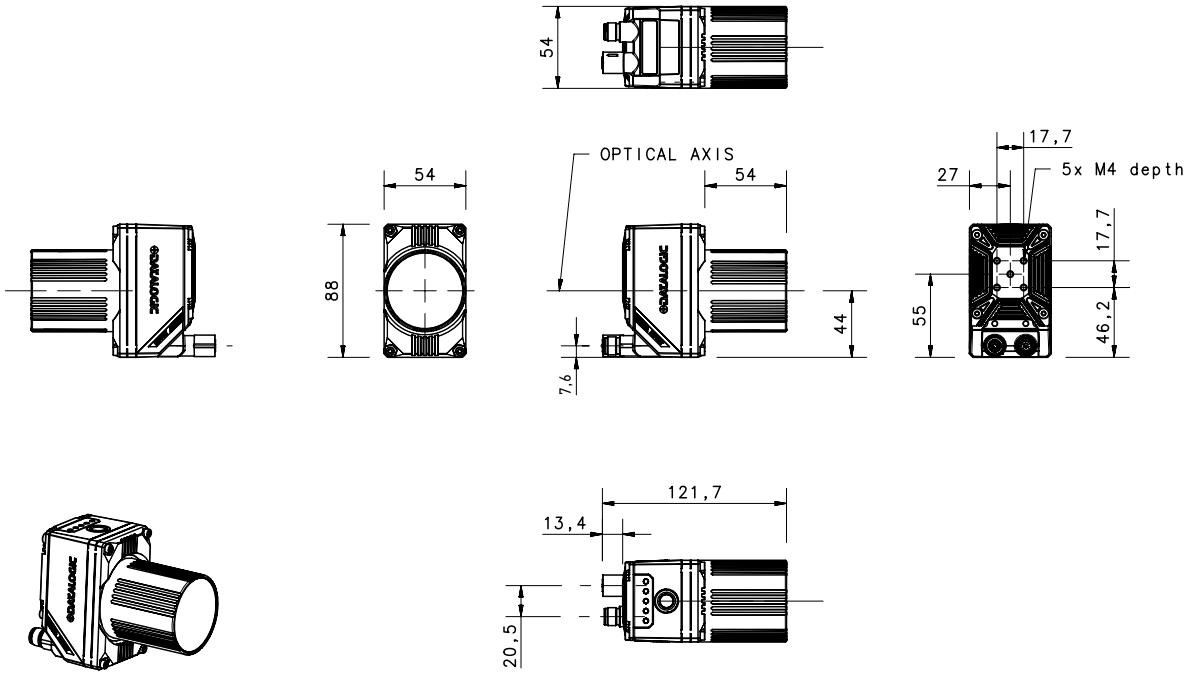
54
OPTICAL AXIS
54
17,7
27
5x M4 depth 7
54
88
17,7
55
46,2
44
7,6
121,7
13,4
20,5

(mm)