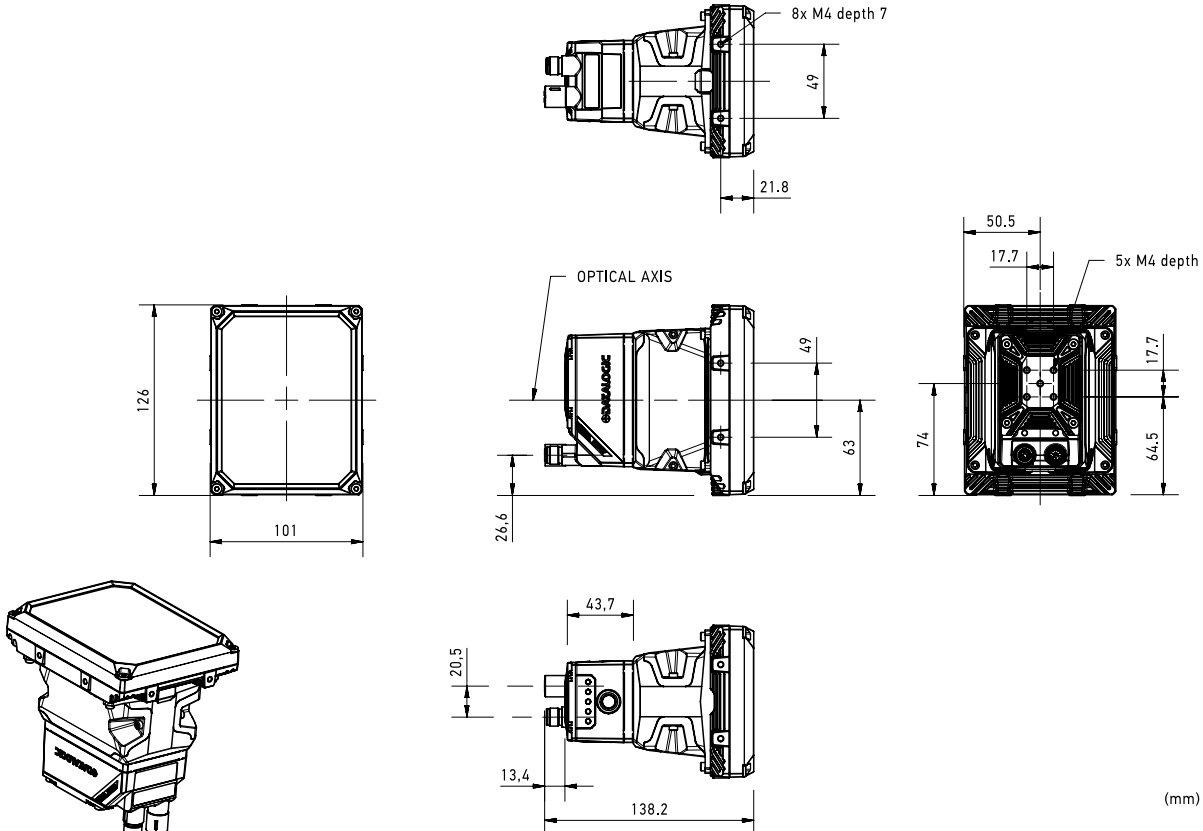
8x M4 depth 7
49
21.8
50.5
17.7
5x M4 depth 7
OPTICAL AXIS
126
101
49
63
26,6
17.7
74
64.5
43,7
20,5
13,4
138.2
(mm)