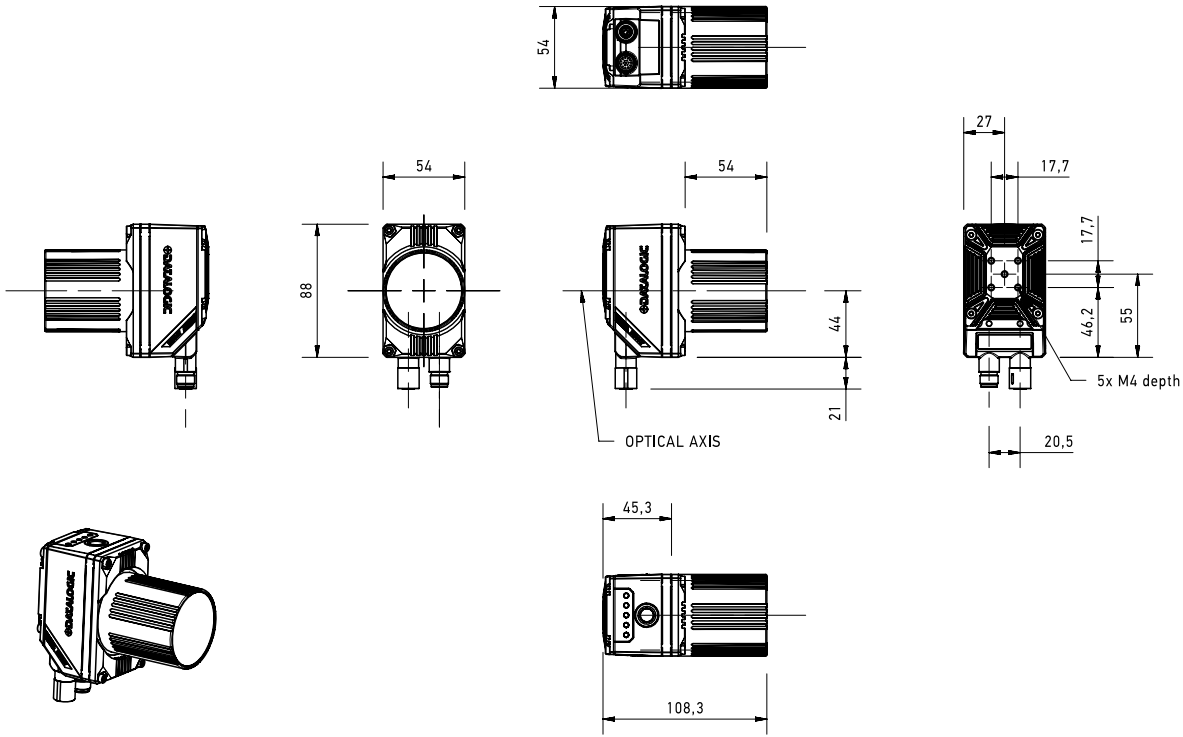
54
27
17,7
54
54
88
17,7
44
46,2
55
21
5x M4 depth 7
OPTICAL AXIS
20,5
45,3
108,3

(mm)