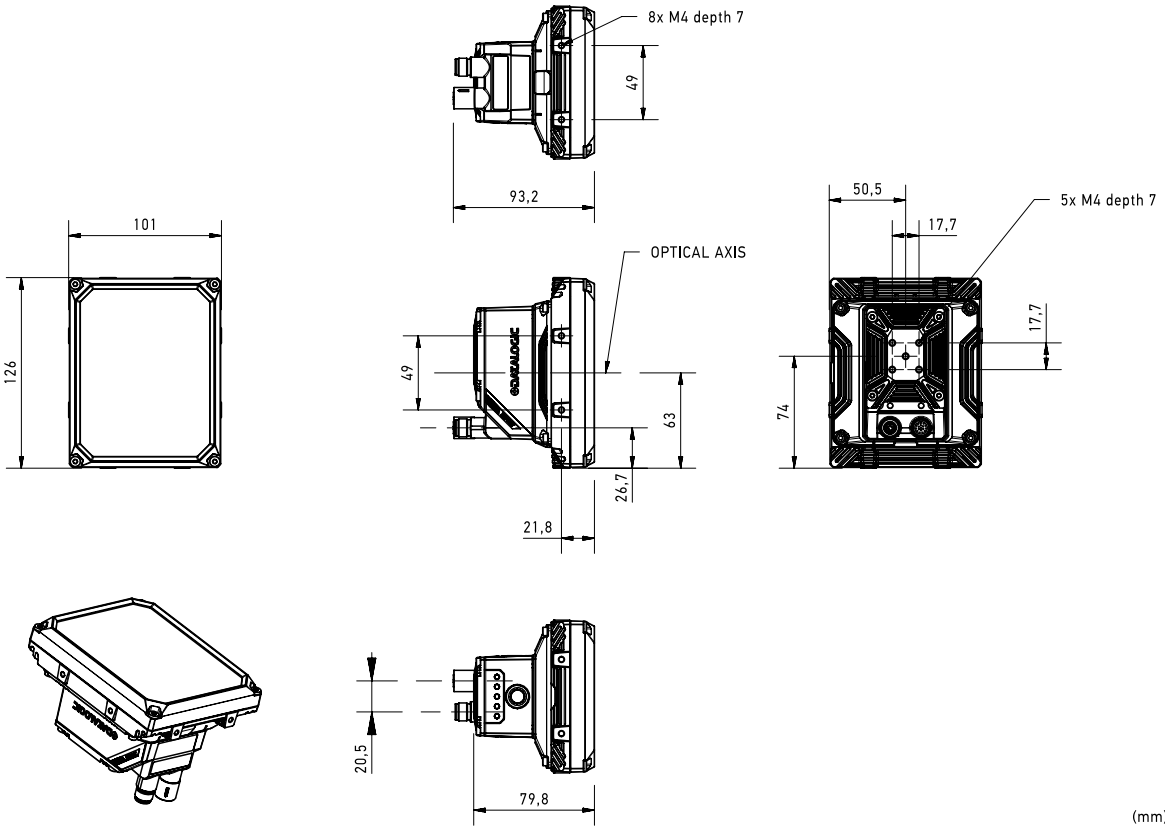
8x M4 depth 7
49
93,2
101
126
OPTICAL AXIS
49
63
26,7
21,8
50,5
17,7
5x M4 depth 7
17,7
74
20,5
79,8
(mm)