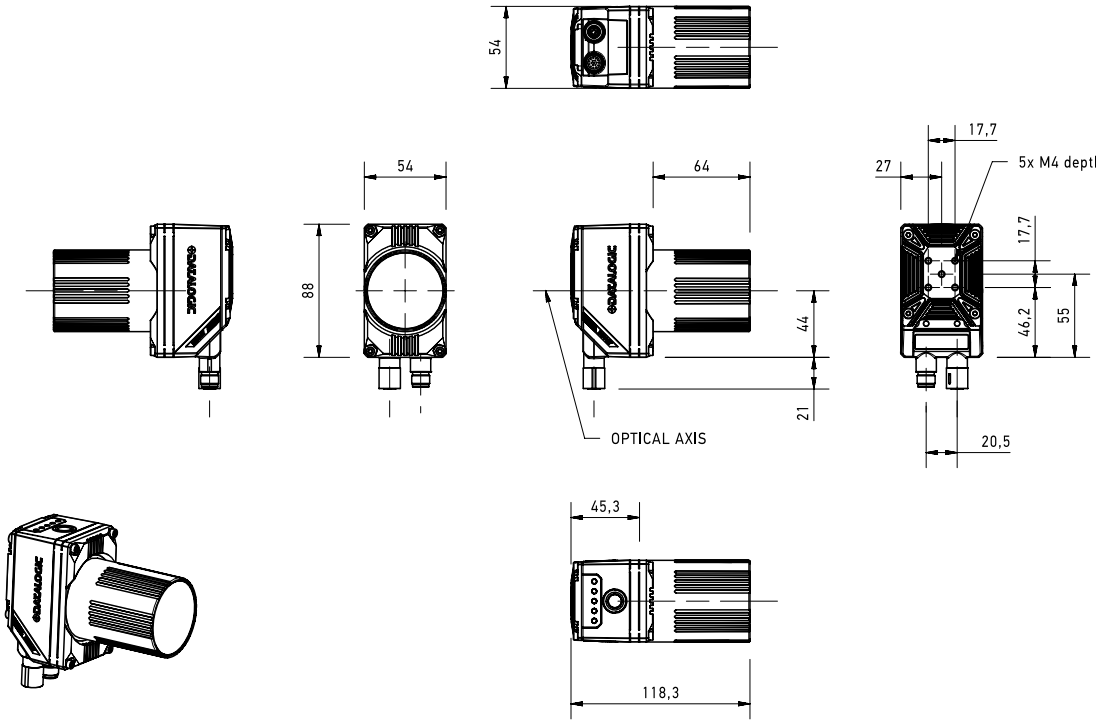
54
54
88
64
44
21
OPTICAL AXIS
17,7
27
5x M4 depth 7
17,7
46,2
55
20,5
45,3
118,3

(mm)