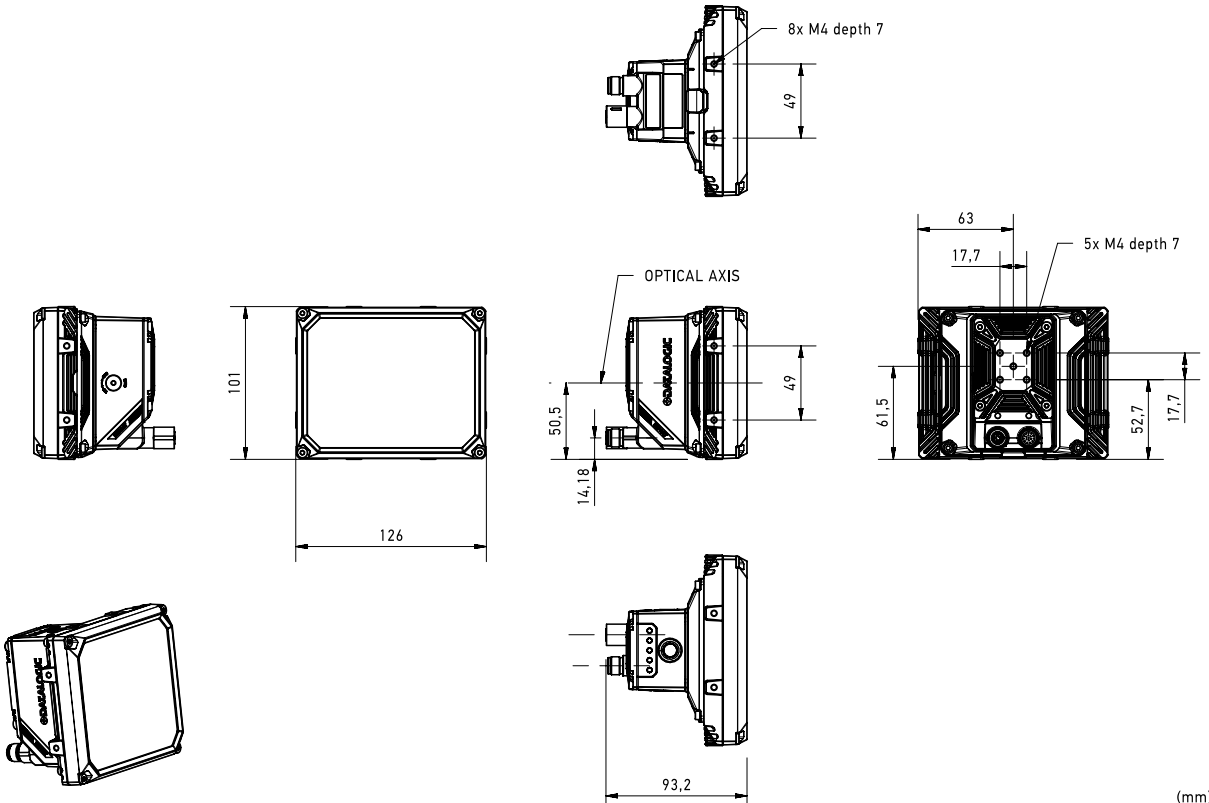
8x M4 depth 7
49
63
17,7
5x M4 depth 7
OPTICAL AXIS
101
50,5
14,18
49
61,5
52,7
17,7
126
93,2
(mm)