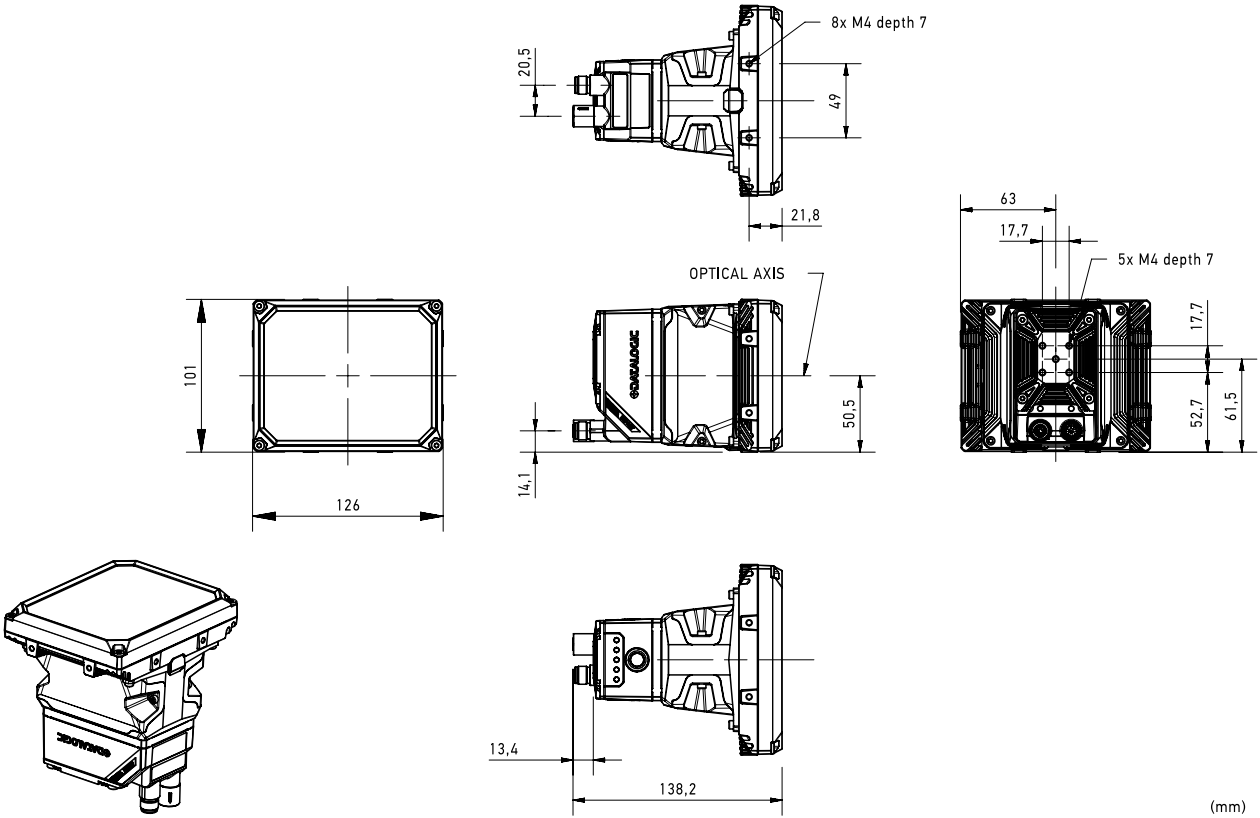
8x M4 depth 7
20,5
49
21,8
63
17,7
5x M4 depth 7
OPTICAL AXIS
101
126
50,5
14,1
17,7
52,7
61,5
13,4
138,2
(mm)